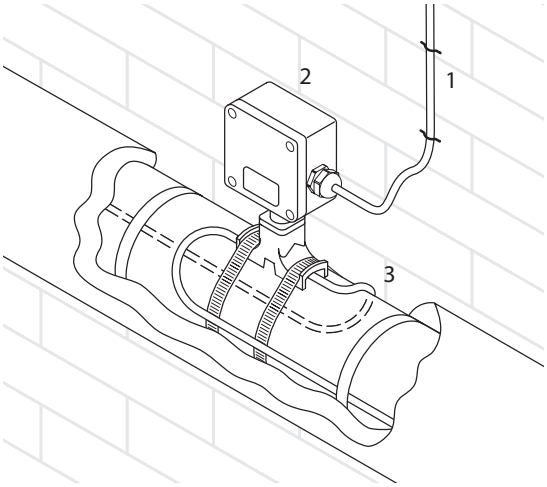


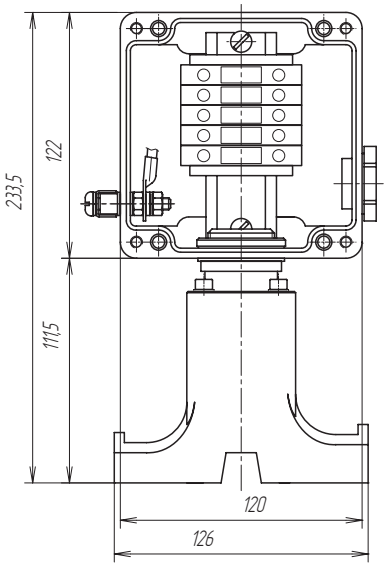


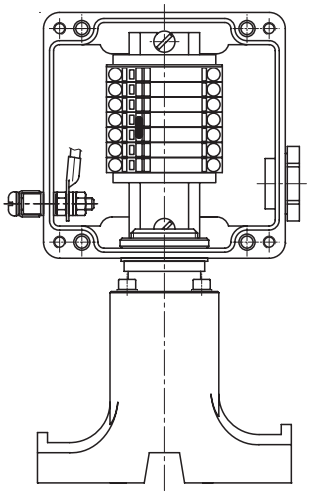

1 – силовой кабель
2 – соединительная коробка УСК 12.Н
3 – нагревательная секция (кабель)

Коробка с винтовым клеммным блоком

Коробка с пружинным клеммным блоком

**Комплект поставки**

| | |
|---|---|
| **Корпус коробки УСК 12.Н с клеммным набором** | 1 |
| **Заглушка М25 Ex** | 1 |
| **Кольцо уплотнительное М25** | 1 |
| **Перемычка с крепежом П06.06х150-00** | 1 |
| **Устройство ввода под теплоизоляцию УВК.0100** | 1 |
| **Коробка упаковочная со стикером** | 1 |
| **Руководство по эксплуатации. Паспорт** | 1 |

**Компоненты и комплектующие**

Дополнительные изделия (заказываются отдельно):
Кабельные вводы*, кольца заземления, контргайки и уплотнения – для непосредственного ввода саморегулирующегося электрического нагревательного кабеля в соединительную коробку.
Хомут металлический PFS/3 – для крепления коробки на трубопроводе, стр. 80.
Комплект для саморегулирующегося электрического нагревательного кабеля – выбирается в зависимости от типа применяемого кабеля, стр. 76.

**Внимание!**

* С данным типом коробки соединительной применяется один ввод для подключения небронированных силовых кабелей диаметром от 7 до 18 мм или бронированных силовых кабелей диаметром от 12 до 20 мм.
Техническая информация и информация для заказа кабельных вводов представлена в разделе «Аксессуары и комплектующие для монтажа», стр. 86-91.

**Подробности сертификации**

Сертификат соответствия требованиям Технического регламента Таможенного союза № 012/2011 «О безопасности оборудования для работы во взрывоопасных средах»

**Информация для заказа**

**Коробка соединительная**
**УСК 12.Н (х)**

- х – тип клеммных зажимов (без обозначения – винтовой, п – пружинный)
- Вариант исполнения: Н – с устройством ввода под теплоизоляцию
- Тип корпуса

**Гарантийный срок**

1,5 года с момента продажи